Radiant Heater

PRODUKTANLEITUNG

HEATSTRIP®

Max 3600 W

Artikelnummer: THX-3600-EU

3 600 W · Aluminium / Silber

Externe Steuerung

Montage, Steuerung und Pflege Ihres Heizstrahlers.

Ein Dokument zu dieser Artikelnummer mit hilfreichen Angaben für die Nutzung Ihres Außenbereichs.

Deutsch

HEATSTRIP · THX-3600-EU

Ihr Produkt im Detail

Radiant-Heater-Artikelnummer	THX-3600-EU
Baureihe	Max
Nennleistung	3 600 W
Stromversorgung	Europäische Version: 230 V AC
Abmessungen	1 184 × 170 × 80 mm
Gewicht	6 kg
Ausführung	Aluminium / Silber
Schutzart	IPX5
Steuerung	Externe Steuerung
Netzkabel	1 m
Anschluss	Kabel ohne Netzstecker - Festanschluss

Funktionsprinzip der Heizung

Incoloy 840 Heizelemente mit Soft-Glow-Lichtabgabe.

Verbrauch bei voller Leistung

Eine Stunde Betrieb mit maximaler Leistung entspricht 3,6 kWh. Der tatsächliche Verbrauch hängt von der Nutzungsdauer und, bei einstellbaren Modellen, von der gewählten Stufe ab.

HEATSTRIP · THX-3600-EU

Heizstrahler positionieren

Mindesthöhe des Heizstrahlers	2,1 m
Geeignete Montagehöhe	2,4 bis 3,5 m
Maximale Höhe	3,5 m

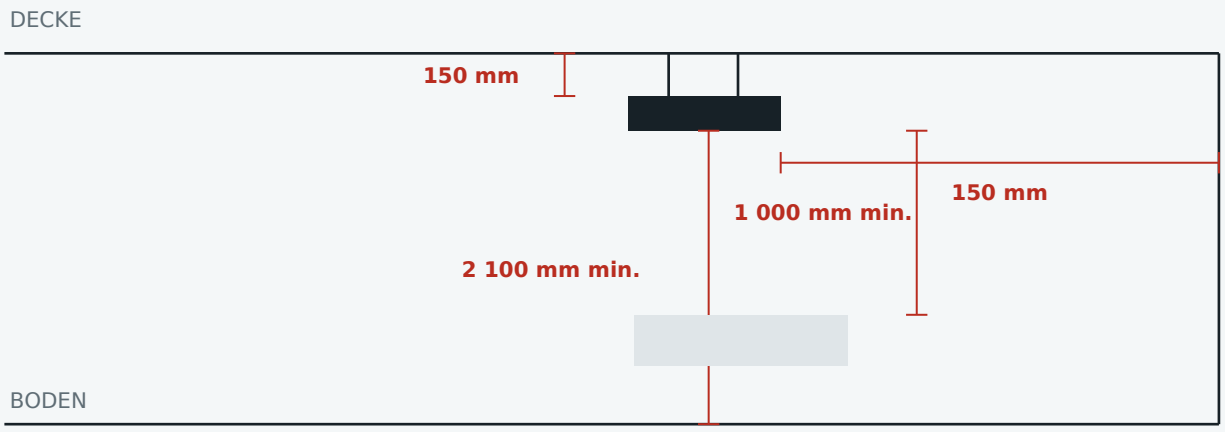

Deckenmontage-Beispiel; Mindestwerte in Millimetern.

Strahlungsfläche / darunterliegende Fläche	mindestens 1 000 mm
Decke, horizontale Montage	mindestens 150 mm
Decke, geneigte Montage	mindestens 150 mm
Rückwand, geneigte Montage	mindestens 150 mm

Halten Sie zwischen dem geneigten Heizstrahler und den dargestellten Leuchten oder Ventilatoren vor ihm mindestens 300 mm ein. Bei horizontaler Montage nennt die Anleitung 300 mm. Unter dem Heizstrahler dürfen sich keine Leuchten, Ventilatoren oder Sprinkler befinden.

HEATSTRIP · THX-3600-EU

Montage und Anschluss

01. Befestigungspunkte markieren

Bestimmen Sie die Positionen der beiden Halterungen in der Tragstruktur. Berücksichtigen Sie Gerätegewicht, Montagehöhe und erforderliche Freiräume.

02. Halterungen befestigen

Verwenden Sie für Wand, Decke oder Balken geeignete Verankerungen. Befestigen Sie die Halterungen des Sets und prüfen Sie ihren Halt, bevor Sie den Heizstrahler einsetzen.

03. Heizstrahler positionieren

Setzen Sie die Verbindungsstücke in die vorgesehenen Nuten oder Aufnahmen an der Rückseite des Heizstrahlers. Setzen Sie das Gerät auf die Halterungen und richten Sie es aus.

04. Montage sichern

Ziehen Sie die Verbindungen fest und prüfen Sie, ob beide Halterungen den Heizstrahler halten. Die Heizfläche bleibt auf den genutzten Bereich gerichtet und die Gerätelänge waagerecht.

HALTERUNGSABSTAND

Mindestabstand zwischen den beiden Halterungen dieser Artikelnummer: 600 mm.

Elektrische Versorgung

Trennen Sie vor jedem Anschluss die Stromversorgung. Stromkreis, Steuerung und Anschlüsse müssen zur Geräteleistung passen. Halten Sie das Kabel von heißen Oberflächen fern und stellen Sie die durchgängige Schutzleiterverbindung sicher.

Dieses Modell wird ohne Netzstecker angeboten. Bereiten Sie einen Festanschluss und eine Möglichkeit zur Netztrennung vor. Die Anschlüsse müssen geschützt und für den Montageort geeignet sein.

Prüfen Sie vor dem ersten Einschalten die Verschraubungen, Stabilität, Kabelführung und Freiräume um den Heizstrahler.

HEATSTRIP · THX-3600-EU

Steuerung und Verwendung

Eine passende externe Steuerung für Ihren Heizstrahler

Dieses Modell wird über eine zur Last passende externe Stromsteuerung betrieben: Schalter, Timer oder ein für den Stromkreis vorgesehenes Steuergerät.

Schalten Sie den Heizstrahler über diese Steuerung ein und nach der Verwendung aus. Ein kompatibler Timer kann die Abschaltung automatisieren.

Einschalten	Über die externe Steuerung
Nennleistung	3 600 W
Aus	Externe Steuerung oder kompatibler Timer

Option TT-MTR

Das TT-MTR-Wandgerät bietet 1, 2 oder 4 Stunden sowie Dauerbetrieb. Seine Schaltleistung beträgt 16 A. Die gesamte angeschlossene Last muss innerhalb dieser Grenze bleiben.

WÄRME RICHTIG AUSRICHTEN

Richten Sie den Heizstrahler auf die zu wärmenden Personen und Flächen. Lassen Sie Modelle mit Heizplatte allmählich ihre Betriebstemperatur erreichen.

Nach der Verwendung

Schalten Sie den Heizstrahler über die Steuerung aus. Lassen Sie ihn vollständig abkühlen, bevor Sie ihn berühren, reinigen oder ein Gerät mit Standfuß bewegen.

HEATSTRIP · THX-3600-EU

Pflege und Ihr Kontakt

Regelmäßige Reinigung

Schalten Sie den Heizstrahler aus, trennen Sie die Stromversorgung und warten Sie, bis er vollständig abgekühlt ist. Die Anleitungen nennen mindestens 30 Minuten nach dem Ausschalten.

Reinigen Sie die Oberflächen mit einem weichen Tuch und mildem Reinigungsmittel. Entfernen Sie Rückstände mit einem sauberen Tuch. Vermeiden Sie Scheuermittel, Lösungsmittel und Hochdruckstrahlen. Schützen Sie elektrische Teile und Einbauhohlräume vor Wasser.

Prüfen Sie Kabel, Halterungen und Verschraubungen. Eine Wartung mindestens alle drei Monate hilft, das Gerät zu erhalten. Reinigen Sie bei Meeresgischt häufiger.

Hinweise zur Verwendung

Halten Sie Kinder und Personen, die Aufsicht benötigen, von heißen Oberflächen fern. Beaufsichtigen Sie in kleinen Räumen Personen, die den Raum nicht selbstständig verlassen können, ständig.

Decken Sie den Heizstrahler im Betrieb nicht ab. Halten Sie Kabel, Textilien, Möbel und brennbare Materialien von seinen Oberflächen fern und beachten Sie die Montagefreiräume.

Trennen Sie bei Schäden an Kabel oder Heizstrahler die Stromversorgung und kontaktieren Sie Radiant Heater, bevor Sie das Gerät wieder verwenden.

Einfache Prüfung, wenn der Heizstrahler nicht startet

Stromversorgung	Prüfen Sie die Stromversorgung und die Stellung der Steuerung.
Externe Steuerung / Timer	Prüfen Sie die Stellung der Steuerung und die gewählte Laufzeit, falls ein Timer vorhanden ist.

IHR KONTAKT BEI RADIANT HEATER

+33 (0)4 23 15 02 48
radiant-heater.com/de/kontakt
Für Beratung nennen Sie die Artikelnummer THX-3600-EU und die Montageart.