Radiant Heater

MANUAL DEL PRODUCTO

HEATSTRIP®

Design 3200 W

Referencia: THH-3200-AEU

3 200 W · Panel negro; soportes plateados

Control externo

Montaje, control y mantenimiento de su calefactor.

Un documento dedicado a esta referencia, con información útil para disfrutar de su espacio exterior.

Español

HEATSTRIP · THH-3200-AEU

Su producto en detalle

Referencia Radiant Heater	THH-3200-AEU
Gama	Design Classic
Potencia nominal	3 200 W
Alimentación	Versión europea: 230 V CA
Dimensiones	1 774 × 165 × 48 mm
Peso	8 kg
Acabado	Panel negro; soportes plateados
Grado de protección	IP55
Control	Control externo
Cable de alimentación	1 m
Conexión	Cable sin enchufe - conexión fija

Principio de calentamiento

Panel radiante eléctrico sin luz roja visible, para calentar personas y superficies en su zona de radiación.

Consumo a plena potencia

Una hora de funcionamiento a potencia máxima equivale a 3,2 kWh. El consumo real depende del tiempo de uso y del nivel elegido cuando el modelo permite ajustarlo.

HEATSTRIP · THH-3200-AEU

Colocar el calefactor

Altura mínima del calefactor	2,1 m
Altura útil de montaje	2,3 a 2,7 m
Altura máxima	3,0 m

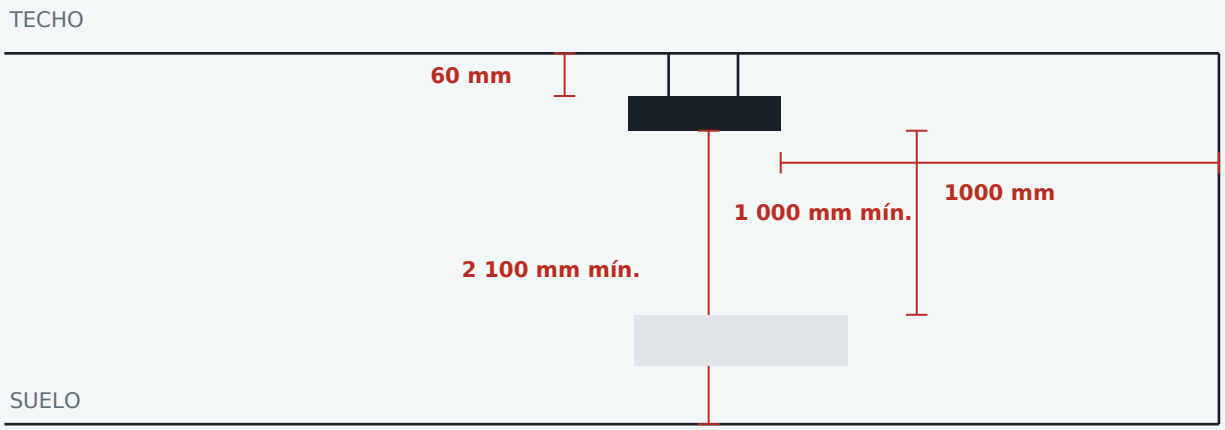

Ejemplo en el techo; valores mínimos en milímetros.

Cara radiante / superficie situada debajo	1 000 mm como mínimo
Techo, montaje horizontal	60 mm como mínimo
Techo, montaje inclinado	60 mm como mínimo
Pared trasera, montaje inclinado	60 mm como mínimo

Mantenga al menos 1500 mm entre el calefactor inclinado y las luminarias o ventiladores representados delante. Para el montaje horizontal, el manual indica 300 mm. No coloque luminarias, ventiladores ni rociadores bajo el calefactor.

HEATSTRIP · THH-3200-AEU

Montaje y conexión

01. Marcar los puntos de fijación

Determine la posición de los dos soportes en la estructura portante. Tenga en cuenta el peso del aparato, la altura y los espacios libres del montaje.

02. Fijar los soportes

Utilice anclajes adecuados a la pared, al techo o a la viga. Fije los soportes del kit y compruebe su sujeción antes de colocar el calefactor.

03. Colocar el calefactor

Introduzca las piezas de unión en las ranuras o alojamientos de la parte posterior del calefactor. Coloque el aparato en sus soportes y ajuste la orientación.

04. Bloquear el montaje

Apriete las uniones y compruebe que ambos soportes sujetan el calefactor. Mantenga la cara calefactora orientada hacia la zona ocupada y la longitud del aparato horizontal.

DISTANCIA ENTRE SOPORTES

Distancia mínima entre los dos soportes de esta referencia: 1470 mm.

Alimentación eléctrica

Desconecte la alimentación antes de realizar cualquier conexión. El circuito, el control y las conexiones deben ser adecuados a la potencia del producto. Aleje el cable de superficies calientes y mantenga la continuidad de la conexión a tierra prevista.

Este modelo se presenta sin enchufe. Prepare una conexión fija y un medio de desconexión de la alimentación, con conexiones protegidas y adecuadas al lugar.

Antes del primer encendido, compruebe los aprietes, la estabilidad, el recorrido del cable y los espacios libres alrededor del calefactor.

HEATSTRIP · THH-3200-AEU

Control y utilización

Un control externo adecuado para su calefactor

Este modelo funciona con un control externo de alimentación adecuado a su carga: interruptor, temporizador o dispositivo previsto para el circuito.

Encienda el calefactor desde este control y apáguelo al terminar el uso. Un temporizador compatible puede automatizar el apagado.

Puesta en marcha	Desde el control externo
Potencia nominal	3 200 W
Apagado	Control externo o temporizador compatible

Opción TT-MTR

El control de pared TT-MTR ofrece 1, 2 o 4 horas y un modo continuo. Su capacidad de conmutación es de 16 A; la carga total conectada debe respetar este límite.

CALOR BIEN ORIENTADO

Oriente el calefactor hacia las personas y superficies que desea calentar. En los modelos de panel, deje que el aparato alcance gradualmente su temperatura de funcionamiento.

Al terminar el uso

Apague el calefactor desde su mando. Deje que se enfríe por completo antes de tocarlo, limpiarlo o desplazar un equipo con pie.

HEATSTRIP · THH-3200-AEU

Mantenimiento y su contacto

Limpieza periódica

Apague el calefactor, corte la alimentación y espere a que se enfríe por completo. Las instrucciones indican al menos 30 minutos después del apagado.

Limpie las superficies con un paño suave y detergente suave, y retire los residuos con un paño limpio. Evite abrasivos, disolventes y chorros de alta presión. Proteja del agua los equipos eléctricos y las cavidades de empotramiento.

Compruebe el estado del cable, los soportes y los aprietes. El mantenimiento al menos trimestral ayuda a conservar el producto; aumente la frecuencia de limpieza si hay aerosol marino.

Indicaciones de uso

Mantenga a los niños y a las personas que necesitan supervisión alejados de las superficies calientes. En espacios pequeños, supervise continuamente a quienes no puedan salir sin ayuda.

No cubra el calefactor durante el funcionamiento. Mantenga cables, tejidos, muebles y materiales inflamables alejados de sus superficies y respete los espacios libres de montaje.

Si el cable o el calefactor están dañados, desconecte la alimentación y contacte con Radiant Heater antes de volver a utilizarlo.

Una comprobación sencilla si el calefactor no arranca

Alimentación	Compruebe la alimentación y la posición del control.
Control externo / temporizador	Compruebe la posición del control y la duración seleccionada si hay un temporizador instalado.

SU CONTACTO RADIANT HEATER

+33 (0)4 23 15 02 48
radiant-heater.com/es/contacto
Para recibir asesoramiento, indique la referencia THH-3200-AEU y el tipo de montaje.