Radiant Heater

MANUALE DEL PRODOTTO

HEATSTRIP®

# Elegance 1800 W

**Codice: THE-1800-EU**

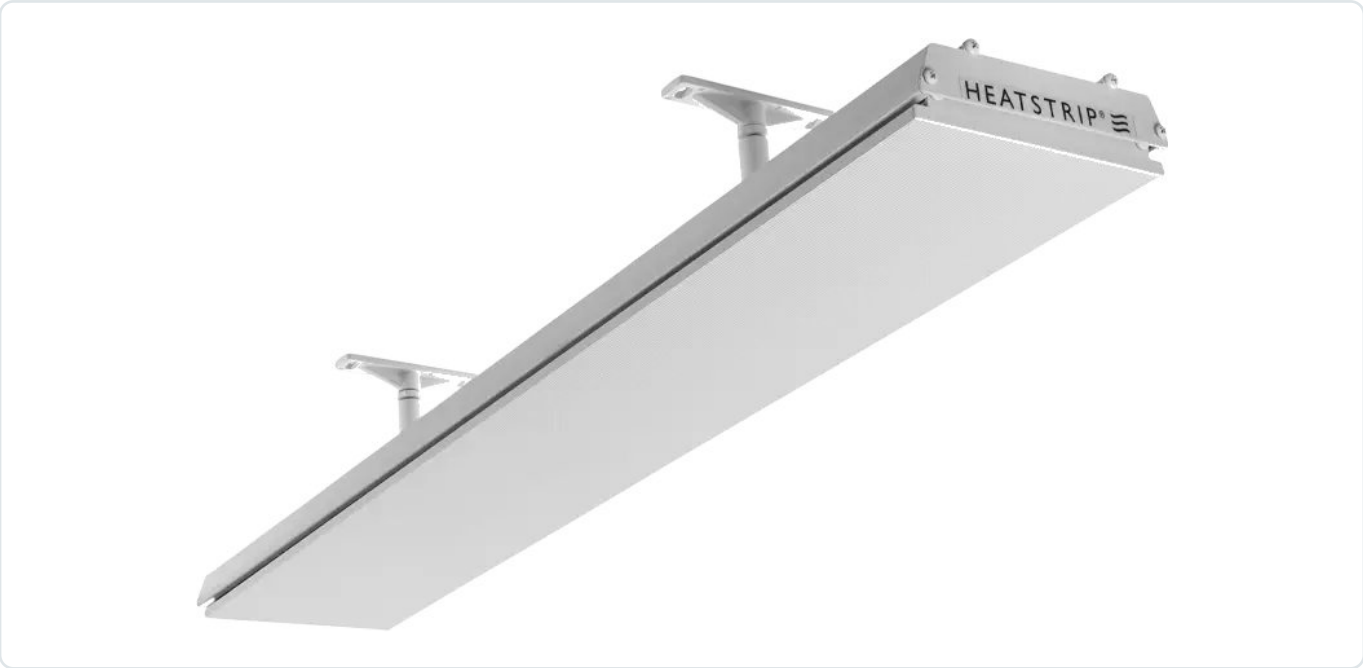


**1 800 W · Bianco panna**

Comando esterno

Montaggio, comandi e manutenzione del riscaldatore.

Un documento dedicato a questo codice, con indicazioni utili per vivere il vostro spazio esterno.

**Italiano**

HEATSTRIP · THE-1800-EU

# Il vostro prodotto in dettaglio

| | |
|---|---|
| Codice Radiant Heater | THE-1800-EU |
| Gamma | Elegance |
| Potenza nominale | 1 800 W |
| Alimentazione | Versione europea: 230 V CA |
| Dimensioni | 974 × 170 × 48,5 mm |
| Peso | 4 kg |
| Finitura | Bianco avorio |
| Grado di protezione | IP55 |
| Comando | Comando esterno |
| Cavo di alimentazione | 1 m |
| Collegamento | Cavo con spina |

## Principio di riscaldamento

Pannello radiante elettrico senza luce rossa visibile, per riscaldare persone e superfici nella zona di irraggiamento.

## Consumo alla massima potenza

Un'ora di funzionamento alla massima potenza corrisponde a 1,8 kWh. Il consumo effettivo dipende dalla durata d'uso e dal livello scelto, quando il modello consente la regolazione.

**HEATSTRIP · THE-1800-EU**

# Posizionare il riscaldatore

| | |
|---|---|
| Altezza minima del riscaldatore | 2,1 m |
| Altezza utile di montaggio | da 2,3 a 2,7 m |
| Altezza massima | 3,0 m |

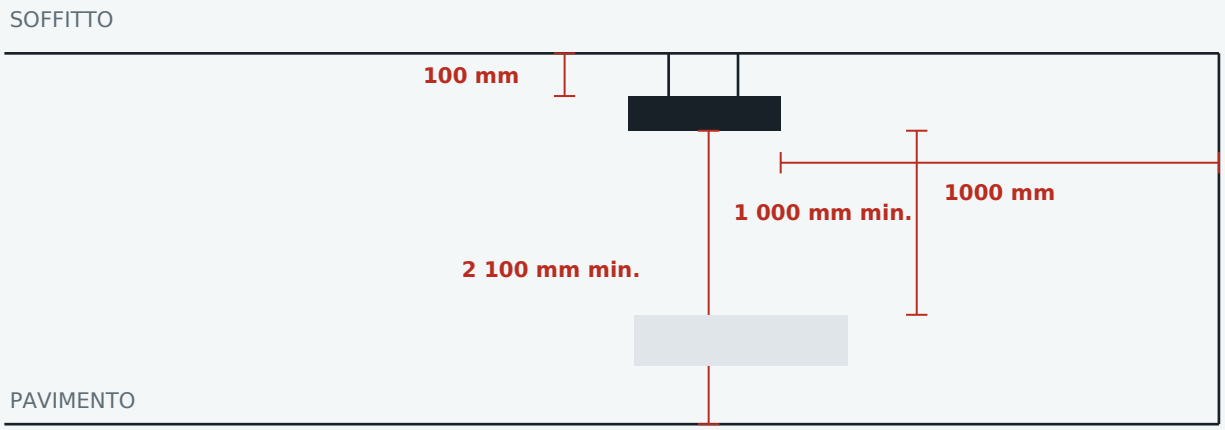


Esempio a soffitto; valori minimi in millimetri.

| | |
|---|---|
| Superficie radiante / superficie sottostante | 1 000 mm minimo |
| Soffitto, montaggio orizzontale | 100 mm minimo |
| Soffitto, montaggio inclinato | 60 mm minimo |
| Parete posteriore, montaggio inclinato | 60 mm minimo |

Mantenete almeno 1500 mm tra il riscaldatore inclinato e le luci o i ventilatori indicati nella zona anteriore. Per il montaggio orizzontale, il manuale indica 300 mm. Non collocate luci, ventilatori o sprinkler sotto il riscaldatore.

HEATSTRIP · THE-1800-EU

# Montaggio e collegamento

## 01. Segnare i punti di fissaggio

Determinate la posizione delle due staffe nella struttura portante. Considerate il peso dell'apparecchio, l'altezza e gli spazi liberi del montaggio.

## 02. Fissare i supporti

Usate ancoraggi adatti alla parete, al soffitto o alla trave. Fissate le staffe del kit e controllatene la tenuta prima di posizionare il riscaldatore.

## 03. Posizionare il riscaldatore

Inserite i raccordi nelle scanalature o negli alloggiamenti sul retro del riscaldatore. Posate l'apparecchio sulle staffe e regolate l'orientamento.

## 04. Bloccare il montaggio

Serrate i collegamenti e verificate che le due staffe trattengano il riscaldatore. Mantenete la superficie riscaldante verso la zona occupata e la lunghezza orizzontale.

**INTERASSE DELLE STAFFE**

Distanza minima tra le due staffe per questo codice: 570 mm.

## Alimentazione elettrica

Disinserite l'alimentazione prima di qualsiasi collegamento. Circuito, comando e connessioni devono essere adatti alla potenza del prodotto. Tenete il cavo lontano dalle superfici calde e mantenete la continuità della messa a terra prevista.

Questo modello è fornito con spina. Collegatelo a una presa adatta, accessibile e fuori dalla zona calda dell'apparecchio.

Prima della prima accensione, controllate serraggi, stabilità, percorso del cavo e spazi liberi attorno al riscaldatore.

HEATSTRIP · THE-1800-EU

# Comandi e utilizzo

## Un comando esterno adatto al vostro riscaldatore

Questo modello utilizza un comando esterno dell'alimentazione adatto al carico: interruttore, timer o dispositivo previsto per il circuito.

Accendete il riscaldatore da questo comando e spegnetelo al termine dell'utilizzo. Un timer compatibile può automatizzare lo spegnimento.

| | |
|---|---|
| Accensione | Dal comando esterno |
| Potenza nominale | 1 800 W |
| Spento | Comando esterno o timer compatibile |

## Opzione TT-MTR

Il comando a parete TT-MTR offre 1, 2 o 4 ore e il funzionamento continuo. La capacità di commutazione è di 16 A; il carico totale collegato deve restare entro questo limite.

**CALORE BEN ORIENTATO**

Orientate il riscaldatore verso le persone e le superfici da riscaldare. Nei modelli a pannello, lasciate che l'apparecchio raggiunga gradualmente la temperatura di funzionamento.

## Al termine dell'utilizzo

Spegnete il riscaldatore con il suo comando. Lasciatelo raffreddare completamente prima di toccarlo, pulirlo o spostare un gruppo su piantana.

HEATSTRIP · THE-1800-EU

# Manutenzione e contatti

## Pulizia regolare

Spegnete il riscaldatore, scollegate l'alimentazione e attendete il completo raffreddamento. Le istruzioni indicano almeno 30 minuti dopo lo spegnimento.

Pulite le superfici con un panno morbido e un detergente delicato, quindi rimuovete i residui con un panno pulito. Evitate abrasivi, solventi e getti ad alta pressione. Proteggete dall'acqua apparecchiature elettriche e vani di incasso.

Controllate cavo, staffe e serraggi. Una manutenzione almeno trimestrale aiuta a preservare il prodotto; in presenza di salsedine, aumentate la frequenza di pulizia.

## Indicazioni d'uso

Tenete bambini e persone che necessitano di sorveglianza lontani dalle superfici calde. Negli spazi piccoli, sorvegliate costantemente chi non può uscire senza aiuto.

Non coprite il riscaldatore durante il funzionamento. Tenete cavi, tessuti, mobili e materiali infiammabili lontani dalle superfici e rispettate gli spazi liberi di montaggio.

Se il cavo o il riscaldatore sono danneggiati, disinserite l'alimentazione e contattate Radiant Heater prima di riutilizzarlo.

## Una semplice verifica se il riscaldatore non si avvia

| | |
|---|---|
| Alimentazione | Verificate la presenza dell'alimentazione e la posizione del comando. |
| Comando esterno / timer | Verificate la posizione del comando e la durata scelta se è presente un timer. |

**IL VOSTRO CONTATTO RADIANT HEATER**

**+33 (0)4 23 15 02 48**
radiant-heater.com/it/contatto
Per un consiglio, indicate il codice THE-1800-EU e il tipo di montaggio.