Radiant Heater

MANUALE DEL PRODOTTO

HEATSTRIP®

Max Black 2400 W

Codice: THX2400EU-B

2 400 W · Nero

Comando esterno

Montaggio, comandi e manutenzione del riscaldatore.

Un documento dedicato a questo codice, con indicazioni utili per vivere il vostro spazio esterno.

Italiano

HEATSTRIP · THX2400EU-B

Il vostro prodotto in dettaglio

Codice Radiant Heater	THX2400EU-B
Gamma	Max Black
Potenza nominale	2 400 W
Alimentazione	Versione europea: 230 V CA
Dimensioni	854 × 170 × 80 mm
Peso	5 kg
Finitura	Nero
Grado di protezione	IPX5
Comando	Comando esterno
Cavo di alimentazione	1 m
Collegamento	Cavo con spina

Principio di riscaldamento

Elementi Incoloy 840 con emissione luminosa Soft-Glow.

Consumo alla massima potenza

Un'ora di funzionamento alla massima potenza corrisponde a 2,4 kWh. Il consumo effettivo dipende dalla durata d'uso e dal livello scelto, quando il modello consente la regolazione.

HEATSTRIP · THX2400EU-B

Posizionare il riscaldatore

Altezza minima del riscaldatore	2,1 m
Altezza utile di montaggio	da 2,4 a 3,5 m
Altezza massima	3,5 m

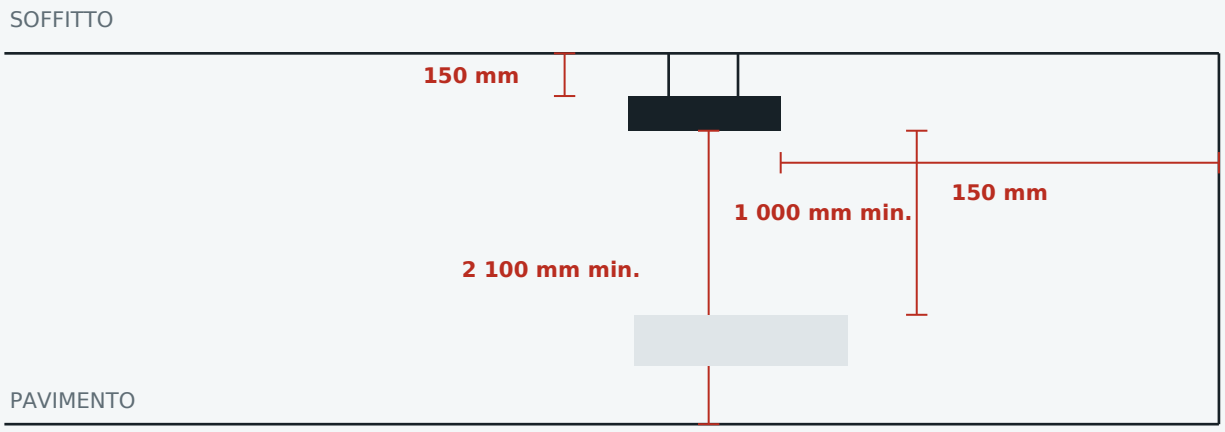

Esempio a soffitto; valori minimi in millimetri.

Superficie radiante / superficie sottostante	1 000 mm minimo
Soffitto, montaggio orizzontale	150 mm minimo
Soffitto, montaggio inclinato	150 mm minimo
Parete posteriore, montaggio inclinato	150 mm minimo

Mantenete almeno 300 mm tra il riscaldatore inclinato e le luci o i ventilatori indicati nella zona anteriore. Per il montaggio orizzontale, il manuale indica 300 mm. Non collocate luci, ventilatori o sprinkler sotto il riscaldatore.

HEATSTRIP · THX2400EU-B

Montaggio e collegamento

01. Segnare i punti di fissaggio

Determinate la posizione delle due staffe nella struttura portante. Considerate il peso dell'apparecchio, l'altezza e gli spazi liberi del montaggio.

02. Fissare i supporti

Usate ancoraggi adatti alla parete, al soffitto o alla trave. Fissate le staffe del kit e controllatene la tenuta prima di posizionare il riscaldatore.

03. Posizionare il riscaldatore

Inserite i raccordi nelle scanalature o negli alloggiamenti sul retro del riscaldatore. Posate l'apparecchio sulle staffe e regolate l'orientamento.

04. Bloccare il montaggio

Serrate i collegamenti e verificate che le due staffe trattengano il riscaldatore. Mantenete la superficie riscaldante verso la zona occupata e la lunghezza orizzontale.

INTERASSE DELLE STAFFE

Distanza minima tra le due staffe per questo codice: 400 mm.

Alimentazione elettrica

Disinserite l'alimentazione prima di qualsiasi collegamento. Circuito, comando e connessioni devono essere adatti alla potenza del prodotto. Tenete il cavo lontano dalle superfici calde e mantenete la continuità della messa a terra prevista.

Questo modello è fornito con spina. Collegatelo a una presa adatta, accessibile e fuori dalla zona calda dell'apparecchio.

Prima della prima accensione, controllate serraggi, stabilità, percorso del cavo e spazi liberi attorno al riscaldatore.

HEATSTRIP · THX2400EU-B

Comandi e utilizzo

Un comando esterno adatto al vostro riscaldatore

Questo modello utilizza un comando esterno dell'alimentazione adatto al carico: interruttore, timer o dispositivo previsto per il circuito.

Accendete il riscaldatore da questo comando e spegnetelo al termine dell'utilizzo. Un timer compatibile può automatizzare lo spegnimento.

Accensione	Dal comando esterno
Potenza nominale	2 400 W
Spento	Comando esterno o timer compatibile

Opzione TT-MTR

Il comando a parete TT-MTR offre 1, 2 o 4 ore e il funzionamento continuo. La capacità di commutazione è di 16 A; il carico totale collegato deve restare entro questo limite.

CALORE BEN ORIENTATO

Orientate il riscaldatore verso le persone e le superfici da riscaldare. Nei modelli a pannello, lasciate che l'apparecchio raggiunga gradualmente la temperatura di funzionamento.

Al termine dell'utilizzo

Spegnete il riscaldatore con il suo comando. Lasciatelo raffreddare completamente prima di toccarlo, pulirlo o spostare un gruppo su piantana.

HEATSTRIP · THX2400EU-B

Manutenzione e contatti

Pulizia regolare

Spegnete il riscaldatore, scollegate l'alimentazione e attendete il completo raffreddamento. Le istruzioni indicano almeno 30 minuti dopo lo spegnimento.

Pulite le superfici con un panno morbido e un detergente delicato, quindi rimuovete i residui con un panno pulito. Evitate abrasivi, solventi e getti ad alta pressione. Proteggete dall'acqua apparecchiature elettriche e vani di incasso.

Controllate cavo, staffe e serraggi. Una manutenzione almeno trimestrale aiuta a preservare il prodotto; in presenza di salsedine, aumentate la frequenza di pulizia.

Indicazioni d'uso

Tenete bambini e persone che necessitano di sorveglianza lontani dalle superfici calde. Negli spazi piccoli, sorvegliate costantemente chi non può uscire senza aiuto.

Non coprite il riscaldatore durante il funzionamento. Tenete cavi, tessuti, mobili e materiali infiammabili lontani dalle superfici e rispettate gli spazi liberi di montaggio.

Se il cavo o il riscaldatore sono danneggiati, disinserite l'alimentazione e contattate Radiant Heater prima di riutilizzarlo.

Una semplice verifica se il riscaldatore non si avvia

Alimentazione	Verificate la presenza dell'alimentazione e la posizione del comando.
Comando esterno / timer	Verificate la posizione del comando e la durata scelta se è presente un timer.

IL VOSTRO CONTATTO RADIANT HEATER

+33 (0)4 23 15 02 48
radiant-heater.com/it/contatto
Per un consiglio, indicate il codice THX2400EU-B e il tipo di montaggio.