Radiant Heater

PRODUCTHANDLEIDING

HEATSTRIP®

Max Black 3600 W

Referentie: THX-3600-EU-B



3 600 W · Zwart

Externe bediening

Montage, bediening en onderhoud van uw verwarming.

Een document voor deze referentie, met praktische informatie om van uw buitenruimte te genieten.

Nederlands

HEATSTRIP · THX-3600-EU-B

Uw product in detail

Radiant Heater-referentie	THX-3600-EU-B
Serie	Max Black
Nominaal vermogen	3 600 W
Voeding	Europese uitvoering: 230 V AC
Afmetingen	1 184 × 170 × 80 mm
Gewicht	6 kg
Afwerking	Zwart
Beschermingsgraad	IPX5
Bediening	Externe bediening
Netsnoer	1 m
Aansluiting	Kabel zonder stekker - vaste aansluiting

Het verwarmingsprincipe

Incoloy 840-elementen met Soft-Glow-lichtuitstraling.

Verbruik op vol vermogen

Een uur gebruik op maximaal vermogen komt overeen met 3,6 kWh. Het werkelijke verbruik hangt af van de gebruiksduur en de gekozen stand, als het model instelbaar is.

HEATSTRIP · THX-3600-EU-B

De verwarming positioneren

Minimale hoogte van de verwarming	2,1 m
Geschikte montagehoogte	2,4 tot 3,5 m
Maximale hoogte	3,5 m

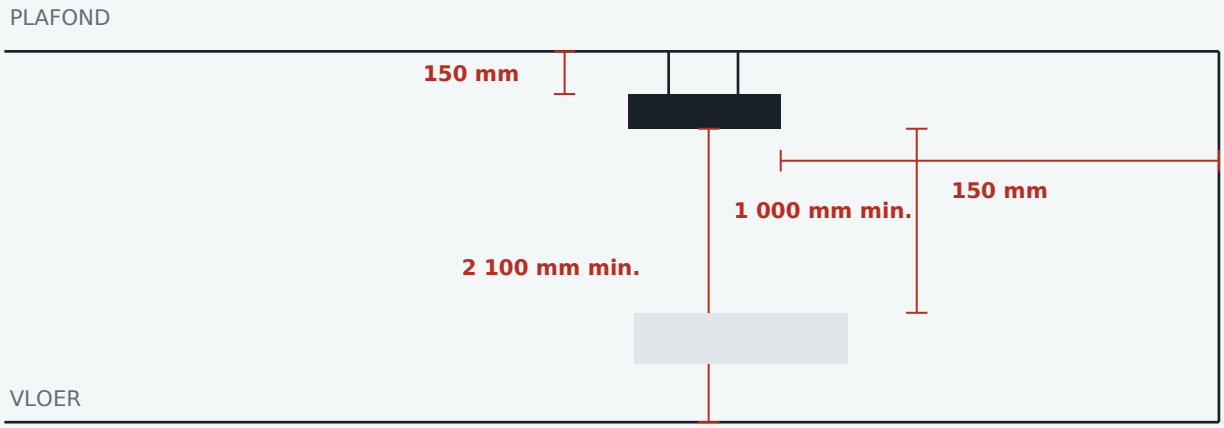

Voorbeeld aan het plafond; minimale waarden in millimeters.

Stralende zijde / oppervlak eronder	minimaal 1 000 mm
Plafond, horizontale montage	minimaal 150 mm
Plafond, schuine montage	minimaal 150 mm
Achterwand, schuine montage	minimaal 150 mm

Houd minstens 300 mm afstand tussen de gekantelde verwarming en de aangegeven lampen of ventilatoren ervoor. Voor horizontale montage vermeldt de handleiding 300 mm. Plaats geen lamp, ventilator of sprinkler onder de verwarming.

HEATSTRIP · THX-3600-EU-B

Montage en aansluiting

01. Markeer de bevestigingspunten

Bepaal de positie van de twee beugels in de draagconstructie. Houd rekening met het gewicht, de montagehoogte en de benodigde vrije ruimte.

02. Bevestig de beugels

Gebruik verankeringen die geschikt zijn voor de wand, het plafond of de balk. Bevestig de beugels en controleer of ze goed vastzitten voordat u de verwarming plaatst.

03. Plaats de verwarmer

Plaats de verbindingsstukken in de groeven of houders aan de achterkant van de verwarming. Zet het toestel op de beugels en stel de richting in.

04. Borg de montage

Draai de verbindingen vast en controleer of beide beugels de verwarming vasthouden. Houd de verwarmende zijde gericht op de gebruikte ruimte en de lengte horizontaal.

AFSTAND TUSSEN BEUGELS

Minimale afstand tussen de twee beugels voor deze uitvoering: 600 mm.

Elektrische voeding

Schakel de voeding uit voordat u aansluit. Het circuit, de bediening en de aansluitingen moeten geschikt zijn voor het vermogen. Houd de kabel weg van hete oppervlakken en behoud de aardcontinuïteit van de bedoelde aansluiting.

Dit model wordt zonder stekker aangeboden. Voorzie een vaste aansluiting en een mogelijkheid om de voeding uit te schakelen, met beschermde aansluitingen die passen bij de locatie.

Controleer vóór het eerste inschakelen de bevestigingen, stabiliteit, kabelroute en vrije ruimte rond de verwarming.

HEATSTRIP · THX-3600-EU-B

Bediening en gebruik

Een externe bediening voor uw verwarmer

Dit model werkt met externe voedingsbediening die geschikt is voor de belasting: een schakelaar, timer of voorziening voor het betreffende circuit.

Schakel de verwarming hiermee in en na gebruik weer uit. Een compatibele timer kan het uitschakelen automatiseren.

Inschakelen	Via de externe bediening
Nominaal vermogen	3 600 W
Uit	Externe bediening of compatibele timer

Optie TT-MTR

De TT-MTR-wandbediening biedt 1, 2 of 4 uur en continubedrijf. De schakelcapaciteit is 16 A; de totale aangesloten belasting moet binnen die grens blijven.

GOED GERICHTE WARMTE

Richt de verwarming op de personen en oppervlakken die u wilt verwarmen. Laat paneelmodellen geleidelijk hun bedrijfstemperatuur bereiken.

Na gebruik

Schakel de verwarming met de bediening uit. Laat het toestel volledig afkoelen voordat u het aanraakt, reinigt of een toestel op een voet verplaatst.

HEATSTRIP · THX-3600-EU-B

Onderhoud en uw contact

Regelmatige reiniging

Schakel de verwarmer uit, koppel de voeding los en wacht tot hij volledig is afgekoeld. De handleidingen geven minimaal 30 minuten na uitschakeling aan.

Reinig de oppervlakken met een zachte doek en mild reinigingsmiddel en verwijder resten met een schone doek. Vermijd schuurmiddelen, oplosmiddelen en hogedrukstralen. Bescherm elektrische onderdelen en inbouwruimtes tegen water.

Controleer de kabel, beugels en bevestigingen. Onderhoud minstens elke drie maanden helpt het product te behouden; reinig vaker bij blootstelling aan zeenevel.

Gebruiksrichtlijnen

Houd kinderen en personen die toezicht nodig hebben weg van hete oppervlakken. Houd in kleine ruimtes voortdurend toezicht op personen die niet zelfstandig kunnen vertrekken.

Dek de verwarming tijdens gebruik niet af. Houd kabels, textiel, meubels en brandbare materialen weg van de oppervlakken en respecteer de vrije montageafstanden.

Schakel bij schade aan kabel of verwarming de voeding uit en neem contact op met Radiant Heater voordat u het toestel weer gebruikt.

Een eenvoudige controle als de verwarmer niet start

Voeding	Controleer de stroomvoorziening en de stand van de bediening.
Externe bediening / timer	Controleer de stand van de bediening en de gekozen duur als er een timer is geïnstalleerd.

UW CONTACT BIJ RADIANT HEATER

+33 (0)4 23 15 02 48
radiant-heater.com/nl/contact
Vermeld voor advies referentie THX-3600-EU-B en het type montage.