Radiant Heater

INSTRUKCJA PRODUKTU

HEATSTRIP®

Design 1500 W

Numer referencyjny: THH-1500-AEU



1 500 W · Czarny panel; srebrne uchwyty

Sterowanie zewnętrzne

Montaż, sterowanie i konserwacja promiennika.

Dokument dotyczący tego modelu, z przydatnymi wskazówkami pozwalającymi korzystać z przestrzeni na zewnątrz.

Polski

HEATSTRIP · THH-1500-AEU

Szczegóły produktu

Numer referencyjny Radiant Heater	THH-1500-AEU
Seria	Design Classic
Moc znamionowa	1 500 W
Zasilanie	Wersja europejska: 230 V AC
Wymiary	924 × 165 × 48 mm
Masa	5 kg
Wykończenie	Czarny panel; srebrne uchwyty
Stopień ochrony	IP55
Sterowanie	Sterowanie zewnętrzne
Przewód zasilający	1 m
Podłączenie	Przewód z wtyczką

Zasada działania ogrzewania

Elektryczny panel promieniujący bez widocznego czerwonego światła, ogrzewający osoby i powierzchnie w strefie promieniowania.

Zużycie przy pełnej mocy

Godzina pracy z maksymalną mocą odpowiada zużyciu 1,5 kWh. Rzeczywiste zużycie zależy od czasu pracy i wybranego poziomu, jeśli model umożliwia regulację.

HEATSTRIP · THH-1500-AEU

Ustawienie promiennika

Minimalna wysokość promiennika	2,1 m
Zalecana wysokość montażu	od 2,3 do 2,7 m
Maksymalna wysokość	3,0 m

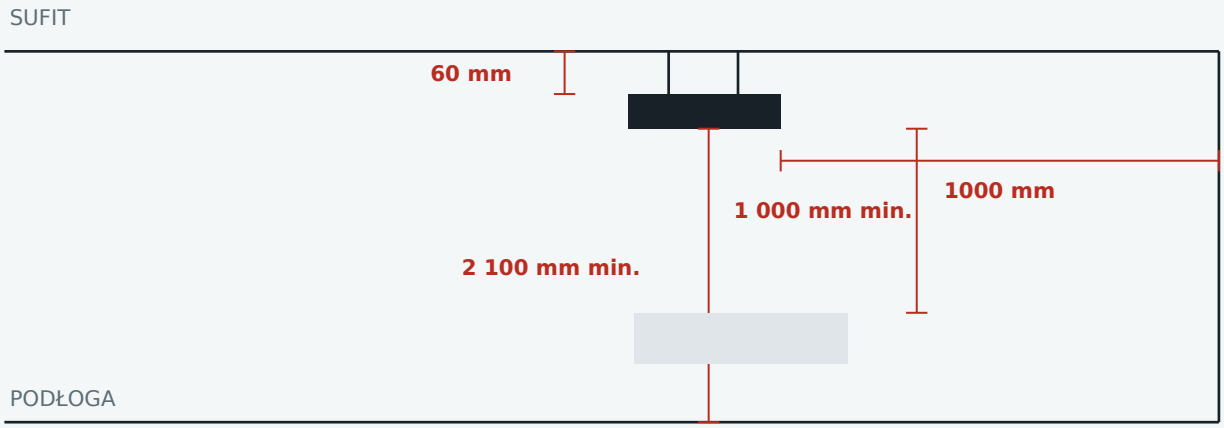

Przykład montażu sufitowego; wartości minimalne w milimetrach.

Strona grzewcza / powierzchnia poniżej	minimum 1 000 mm
Sufit, montaż poziomy	minimum 60 mm
Sufit, montaż skośny	minimum 60 mm
Tylna ściana, montaż skośny	minimum 60 mm

Zachowaj co najmniej 1500 mm między pochylonym promiennikiem a pokazanymi przed nim oprawami lub wentylatorami. Przy montażu poziomym instrukcja podaje 300 mm. Pod promiennikiem nie wolno umieszczać opraw, wentylatorów ani tryskaczy.

HEATSTRIP · THH-1500-AEU

Montaż i podłączenie

01. Zaznacz punkty mocowania

Wyznacz położenie dwóch uchwytów w konstrukcji nośnej. Uwzględnij masę urządzenia, wysokość montażu i wymagane odstępy.

02. Zamocuj uchwyty

Użyj kotew odpowiednich do ściany, sufitu lub belki. Zamocuj uchwyty zestawu i sprawdź ich stabilność przed umieszczeniem promiennika.

03. Ustaw promiennik

Wsuń elementy łączące w rowki lub gniazda z tyłu promiennika. Umieść urządzenie na uchwytach i ustaw jego kierunek.

04. Zabezpiecz montaż

Dokręć połączenia i sprawdź, czy oba uchwyty utrzymują promiennik. Powierzchnia grzejna musi być skierowana na użytkowaną strefę, a długość urządzenia pozostawać pozioma.

ROZSTAW UCHWYTÓW

Minimalny odstęp między dwoma uchwytami tej wersji: 550 mm.

Zasilanie elektryczne

Przed podłączaniem odłącz zasilanie. Obwód, sterowanie i połączenia muszą odpowiadać mocy urządzenia. Trzymaj przewód z dala od gorących powierzchni i zapewnij ciągłość przewodu ochronnego w przewidzianym połączeniu.

Ten model jest oferowany z wtyczką. Podłącz go do odpowiedniego, dostępnego gniazda poza gorącą strefą urządzenia.

Przed pierwszym włączeniem sprawdź dokręcenie połączeń, stabilność, ułożenie przewodu i wolną przestrzeń wokół promiennika.

HEATSTRIP · THH-1500-AEU

Sterowanie i użytkowanie

Sterowanie zewnętrzne dopasowane do promiennika

Ten model korzysta z zewnętrznego sterowania zasilaniem dostosowanego do obciążenia: wyłącznika, timera lub urządzenia przewidzianego dla obwodu.

Włącz promiennik za pomocą tego sterowania i wyłącz po zakończeniu użytkowania. Kompatybilny timer może automatyzować wyłączenie.

Uruchomienie	Za pomocą sterowania zewnętrznego
Moc znamionowa	1 500 W
Wyłączony	Sterowanie zewnętrzne lub kompatybilny timer

Opcja TT-MTR

Sterownik ścienny TT-MTR oferuje 1, 2 lub 4 godziny i tryb ciągły. Jego obciążalność wynosi 16 A; łączne podłączone obciążenie nie może przekroczyć tej wartości.

DOBRZE SKIEROWANE CIEPŁO

Skieruj promiennik na osoby i powierzchnie, które mają być ogrzewane. W modelach panelowych pozwól urządzeniu stopniowo osiągnąć temperaturę pracy.

Po zakończeniu użytkowania

Wyłącz promiennik za pomocą jego sterowania. Zaczekaj, aż całkowicie ostygnie, zanim go dotkniesz, wyczyścisz lub przesuniesz zestaw na stojaku.

HEATSTRIP · THH-1500-AEU

Konserwacja i kontakt

Regularne czyszczenie

Wyłącz promiennik, odłącz zasilanie i poczekaj na całkowite ostygnięcie. Instrukcje wskazują co najmniej 30 minut od wyłączenia.

Czyść powierzchnie miękką ściereczką i łagodnym detergentem, a pozostałości usuń czystą ściereczką. Unikaj środków ściernych, rozpuszczalników i strumieni pod wysokim ciśnieniem. Chroń urządzenia elektryczne i wnęki montażowe przed wodą.

Sprawdzaj stan przewodu, uchwytów i dokręcenie połączeń. Konserwacja co najmniej raz na trzy miesiące pomaga zachować sprawność; przy narażeniu na aerozol morski czyść częściej.

Wskazówki użytkowania

Trzymaj dzieci i osoby wymagające nadzoru z dala od gorących powierzchni. W małych pomieszczeniach stale nadzoruj osoby, które nie mogą samodzielnie wyjść.

Nie przykrywaj promiennika podczas pracy. Trzymaj przewody, tkaniny, meble i materiały łatwopalne z dala od jego powierzchni oraz zachowaj odstępy montażowe.

Jeśli przewód lub promiennik jest uszkodzony, odłącz zasilanie i skontaktuj się z Radiant Heater przed ponownym użyciem.

Prosta kontrola, gdy promiennik się nie uruchamia

Zasilanie	Sprawdź zasilanie i ustawienie sterowania.
Sterowanie zewnętrzne / timer	Jeśli zamontowano timer, sprawdź ustawienie sterowania i wybrany czas pracy.

KONTAKT Z RADIANT HEATER

+33 (0)4 23 15 02 48
radiant-heater.com/pl/kontakt
Aby uzyskać poradę, podaj numer THH-1500-AEU i rodzaj montażu.