Radiant Heater

PRODUKTMANUAL

HEATSTRIP®

Elegance 1800 W

Artikelnummer: THE-1800-EU

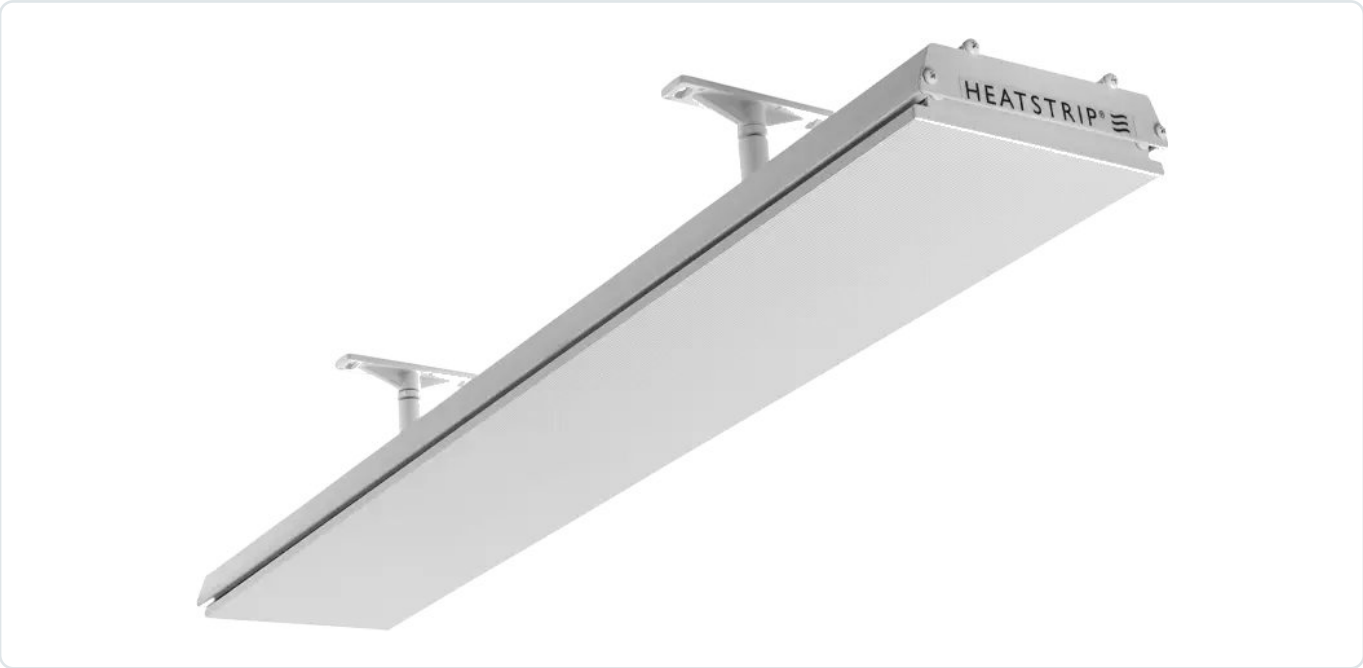

1 800 W · Benvit

Extern styrning

Montering, styrning och underhåll av din värmare.

Ett dokument för denna artikel med användbar information för att njuta av din utemiljö.

Svenska

HEATSTRIP · THE-1800-EU

Din produkt i detalj

Radiant Heater-artikelnummer	THE-1800-EU
Serie	Elegance
Märkeffekt	1 800 W
Strömförsörjning	Europeisk version: 230 V AC
Mått	974 × 170 × 48,5 mm
Vikt	4 kg
Utförande	Benvit
Kapslingsklass	IP55
Styrning	Extern styrning
Nätkabel	1 m
Anslutning	Kabel med stickpropp

Värmeprincip

Elektrisk strålningspanel utan synligt rött ljus som värmer människor och ytor i strålningszonen.

Förbrukning vid full effekt

En timmes drift med maximal effekt motsvarar 1,8 kWh. Den faktiska förbrukningen beror på drifttiden och den valda nivån, om modellen kan regleras.

HEATSTRIP · THE-1800-EU

Placera värmaren

Lägsta höjd för värmaren	2,1 m
Lämplig monteringshöjd	2,3 till 2,7 m
Högsta höjd	3,0 m

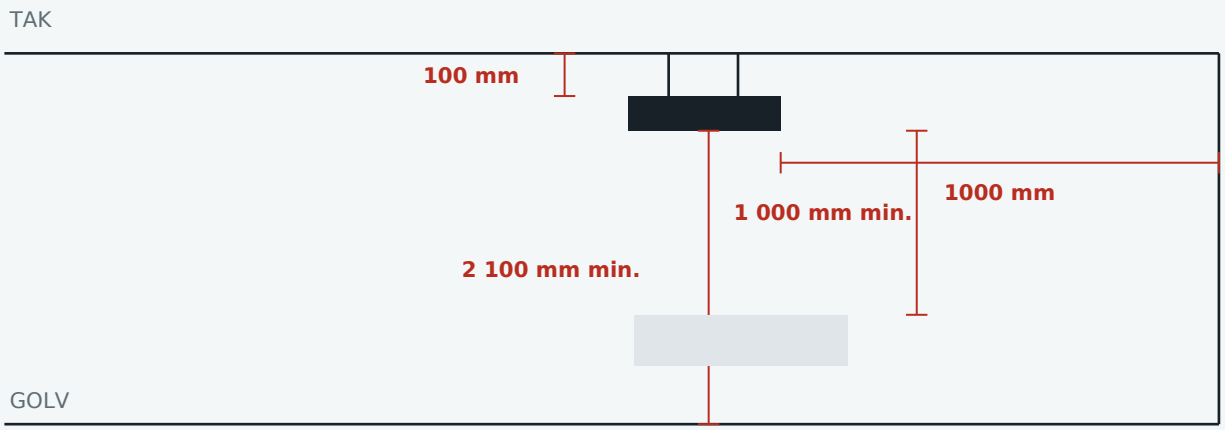

Exempel i tak; minimivärden i millimeter.

Strålningsyta / yta undertill	minst 1 000 mm
Tak, horisontell montering	minst 100 mm
Tak, lutande montering	minst 60 mm
Bakre vägg, lutande montering	minst 60 mm

Håll minst 1500 mm mellan den lutande värmaren och de lampor eller fläktar som visas framför den. Vid horisontell montering anger manualen 300 mm. Placera inga lampor, fläktar eller sprinkler under värmaren.

HEATSTRIP · THE-1800-EU

Montering och anslutning

01. Markera fästpunkterna

Bestäm de två fästenas positioner i den bärande konstruktionen. Ta hänsyn till värmarens vikt, monteringshöjd och fria avstånd.

02. Fäst hållarna

Använd förankringar som passar väggen, taket eller balken. Fäst paketets fästen och kontrollera att de sitter säkert innan värmaren sätts på plats.

03. Placera värmaren

För in förbindningsdelarna i spåren eller fästena på värmarens baksida. Sätt värmaren på fästena och justera riktningen.

04. Lås monteringen

Dra åt förbindningarna och kontrollera att båda fästena håller värmaren. Rikta värmeytan mot vistelseytan och håll längdriktningen horisontell.

AVSTÅND MELLAN FÄSTEN

Minsta avstånd mellan de två fästena för denna artikel: 570 mm.

Elförsörjning

Bryt strömmen innan något ansluts. Krets, styrning och anslutningar måste vara anpassade till produktens effekt. Håll kabeln borta från heta ytor och säkerställ jordförbindelsens kontinuitet.

Modellen levereras med stickpropp. Anslut till ett lämpligt, åtkomligt uttag utanför värmarens heta område.

Kontrollera åtdragning, stabilitet, kabeldragning och fria utrymmen runt värmaren före första start.

HEATSTRIP · THE-1800-EU

Styrning och användning

En extern styrning som passar din värmare

Den här modellen använder extern strömstyrning anpassad till belastningen: strömbrytare, timer eller en styrenhet avsedd för kretsen.

Starta värmaren med detta reglage och stäng av den efter användning. En kompatibel timer kan automatisera avstängningen.

Start	Med extern styrning
Märkeffekt	1 800 W
Av	Extern styrning eller kompatibel timer

Tillval TT-MTR

Väggkontrollen TT-MTR erbjuder 1, 2 eller 4 timmar samt kontinuerlig drift. Brytförmågan är 16 A; den totala anslutna belastningen måste hålla sig inom gränsen.

RÄTT RIKTAD VÄRME

Rikta värmaren mot de personer och ytor som ska värmas. Låt panelmodeller gradvis nå sin drifttemperatur.

Efter användning

Stäng av värmaren med dess reglage. Låt den svalna helt innan du rör eller rengör den eller flyttar en värmare på stativ.

HEATSTRIP · THE-1800-EU

Underhåll och din kontakt

Regelbunden rengöring

Stäng av värmaren, bryt strömförsörjningen och vänta tills den har svalnat helt. Manualerna anger minst 30 minuter efter avstängning.

Rengör ytorna med en mjuk trasa och milt rengöringsmedel och avlägsna rester med en ren trasa. Undvik slipmedel, lösningsmedel och högtryckssträlar. Skydda elektriska delar och infällningsutrymmen mot vatten.

Kontrollera kabel, fästen och åtdragning. Underhåll minst var tredje månad hjälper till att bevara produkten; rengör oftare vid havsspray.

Användningsråd

Håll barn och personer som behöver tillsyn borta från heta ytor. Ha ständig tillsyn över personer som inte kan lämna ett litet utrymme utan hjälp.

Täck inte värmaren under drift. Håll kablar, textilier, möbler och brännbara material borta från ytorna och följ monteringsavstånden.

Om kabeln eller värmaren är skadad, bryt strömmen och kontakta Radiant Heater innan den används igen.

En enkel kontroll om värmaren inte startar

Strömförsörjning	Kontrollera strömförsörjningen och reglagets läge.
Extern styrning / timer	Kontrollera reglagets läge och den valda tiden om en timer är installerad.

DIN KONTAKT HOS RADIANT HEATER

+33 (0)4 23 15 02 48
radiant-heater.com/sv/kontakt
För rådgivning, ange artikelnummer THE-1800-EU och typen av montering.